Паспорт изделия

Защелка сантехническая с магнитным язычком

Назначение и общие характеристики

Защелка сантехническая с магнитным язычком модели WC-01 предназначена для надежного запирания дверей правого и левого исполнения и обеспечивает точную фиксацию двери в закрытом состоянии. Защелка предназначена для установки вместе с ручками на раздельном основании с квадратом под ручку с сечением 8 мм. (в комплект не входят).

Комплект поставки:

Защелка – 1 шт.
Ответная планка – 1 шт.
Саморезы – 4 шт.

Установка защелки

1. Произведите разметку, выполните необходимые отверстия, пазы
2. Установите защелку в дверь и закрепите его винтами
3. Установите ручки с накладками
4. Проверьте работоспособность защелки с помощью ручек при открытой, а затем при закрытой двери
5. Защелка установлена правильно, если язычок защелки перемещается без задеваний

Эксплуатация защелки

1. Защелка не должна подвергаться механическим воздействиям, приводящим к деформации, а также к химическому и термическому воздействиям.
2. Разборка, доработка и попадание внутрь защелки посторонних предметов (стружка, опилки) не допускается.

Гарантийные обязательства
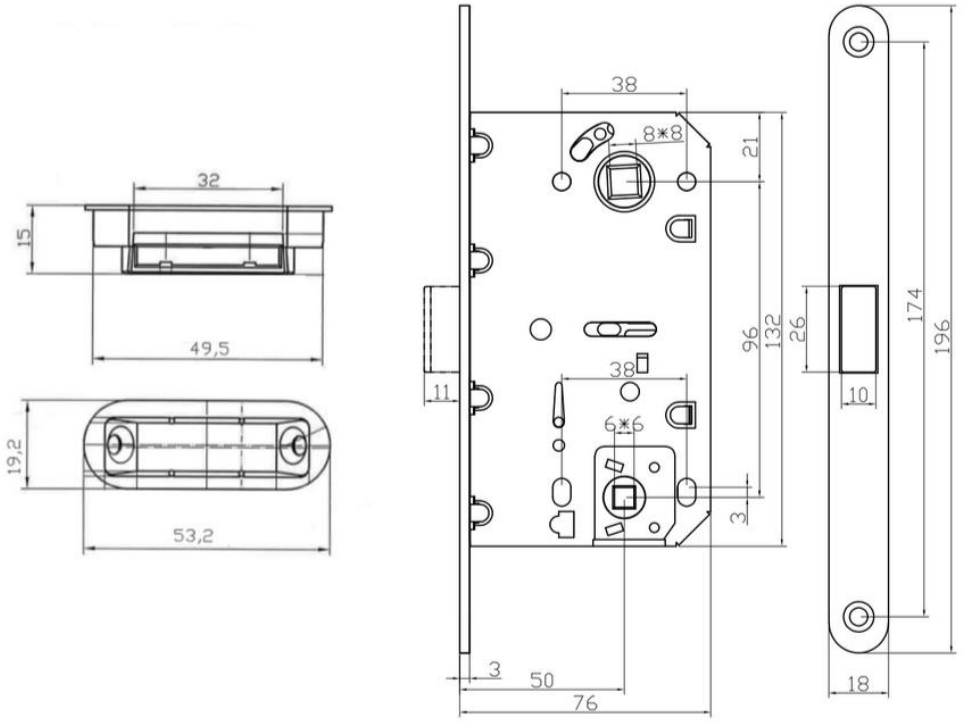
1. Гарантийный срок эксплуатации защелки – 24 месяца со дня его продажи.
2. При отсутствии штампа магазина и даты продажи, гарантийный срок считается с даты выпуска замка.
3. Защелки с механическими повреждениями и следами вскрытия возврату и обмену не подлежат.
4. Поставщик в течении гарантийного срока безвозмездно производит замену бракованного изделия, возникшего по его вине в соответствии с "Законом о защите прав потребителя" по адресу поставщика.